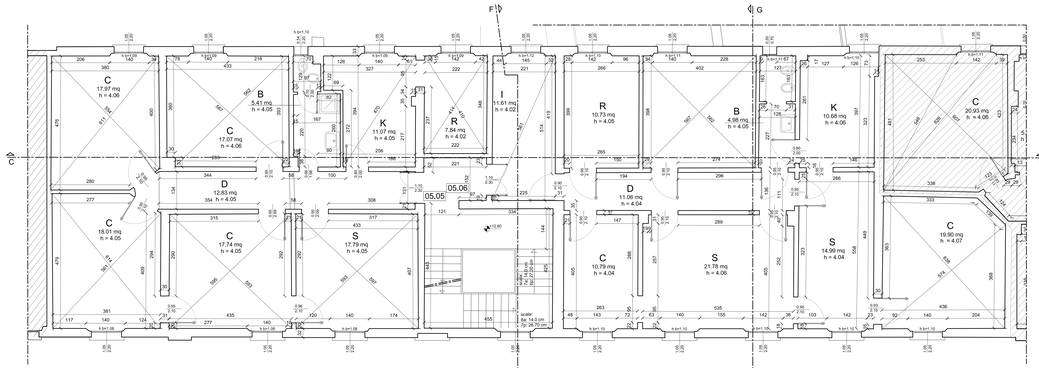

PIANTA PIANO SECONDO - scala 1:50

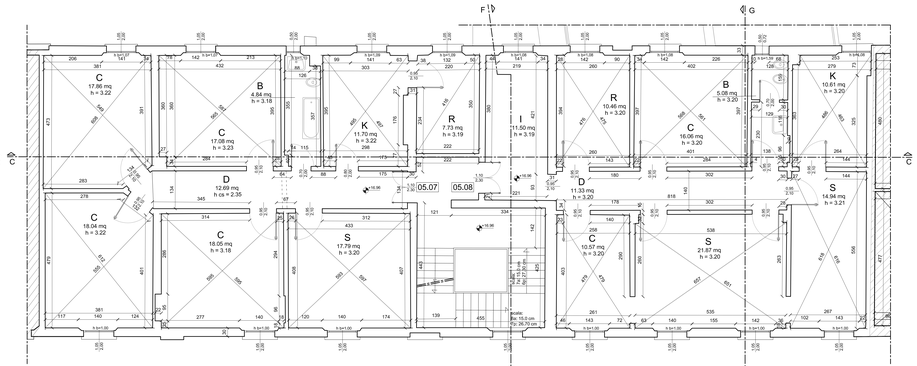

PIANTA PIANO TERZO - scala 1:50

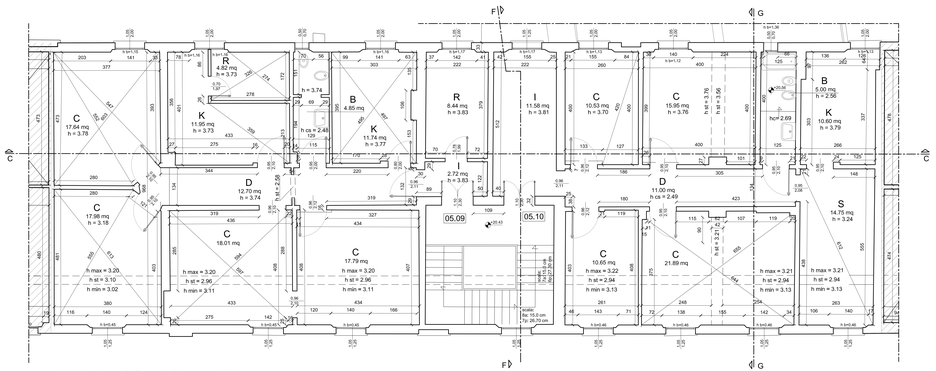

PIANTA PIANO QUARTO - scala 1:50

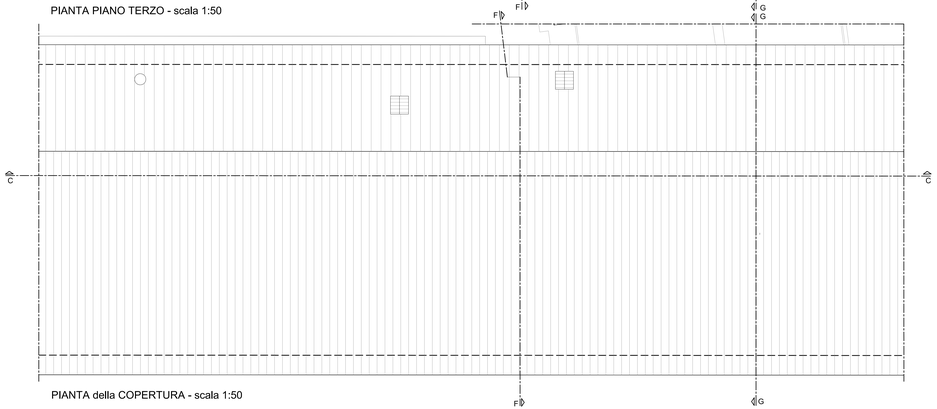

PIANTA della COPERTURA - scala 1:50

LOCALIZZAZIONE AREA DI INTERVENTO
PIANTA PIANO TERRA

aca er
azienda casa emilia – romagna
provincia di bologna

Piazza della Resistenza 4 – 40122
Bologna – BO
tel. 051.298711 fax 051.504135
codice fiscale e partita iva 00290870376
Comune di Bologna n. 00290870376
sito web: www.acerbologna.it
posta elettronica: info@acerbologna.it

RECUPERO CONSERVATIVO DELL'IMMOBILE SITO IN BOLOGNA TRA LE VIE DEL PORTO 15, 17 - ROSSELLI 1 E VIA DON MINZONI 6, 8, 10, 12 LOTTO 1466/R 1466/ASP

RILIEVO ARCHITETTONICO

Tav.		Data
07	PIANTA PIANO SECONDO PIANTA PIANO TERZO PIANTA PIANO QUARTO PIANTA DELLA COPERTURA VIA DEL PORTO N.17	Luglio 2011
Scala 1:50		N° Disegno 36036

REVISIONE	DATA REVISIONE	REDAT.	REDAZIONE	CONTROLLO	APPROVAZ.
0	01.00.00				
1	02.00.00				
2	03.00.00				
3	04.00.00				

Progettista architettonico	Progettista opere in c.a.	Progettista impianti meccanici	Progettista impianti elettrici
Piazza della Resistenza, 4 40122 Bologna			
Progettazione della sicurezza in materia di igiene e sicurezza dei luoghi di lavoro	**Direzione Lavori**	**Responsabile del Procedimento**	**Rilievo architettonico**
			Arch. Samantha Bacciocchi Via Marconi, 67a 40122 Ghiozzano Rovereto Bologna
	Il Direttore Tecnico	**Il Direttore generale**	**Il Presidente**
	Arch. Marco Veronesi ACER Bologna Piazza della Resistenza, 4 40122 Bologna	Raffaele Lanucci ACER Bologna Piazza della Resistenza, 4 40122 Bologna	Enrico Rizzo ACER Bologna Piazza della Resistenza, 4 40122 Bologna

Mod. PRT/R-04 Ed. 1 Rev. 0 del 16.11.2007