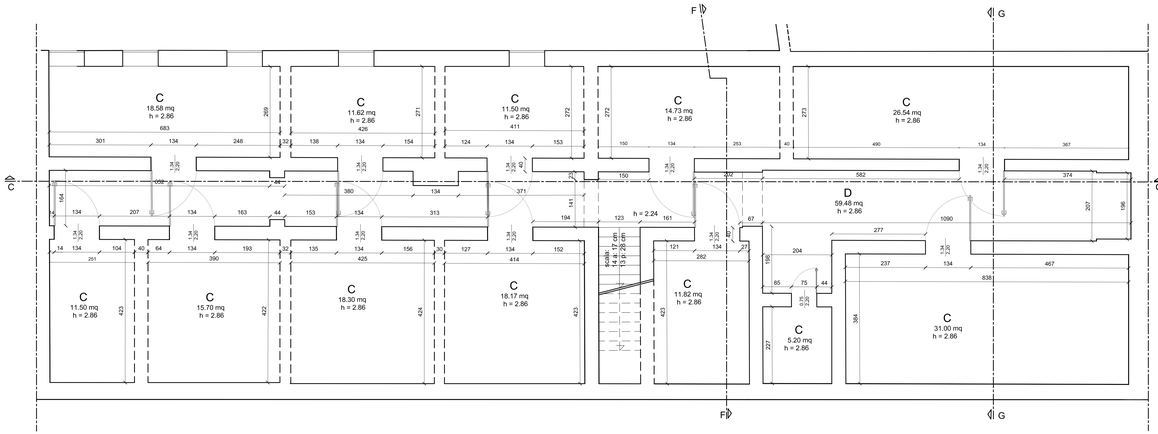

PIANTA PIANO INTERRATO - scala 1:50

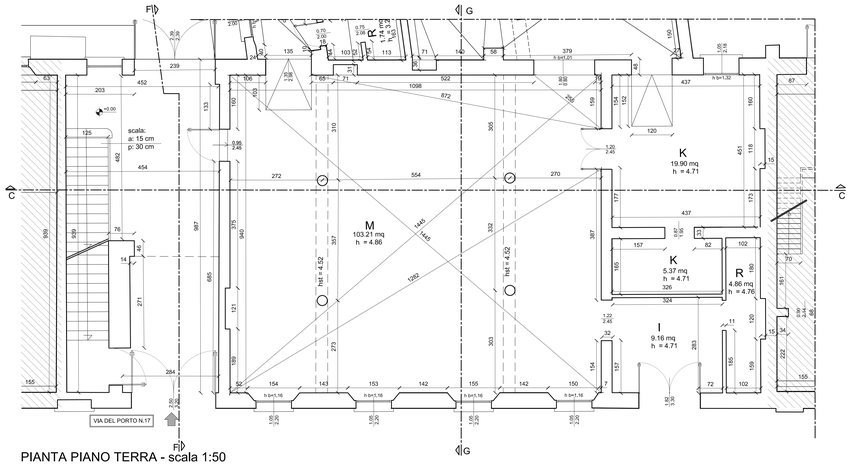

PIANTA PIANO TERRA - scala 1:50

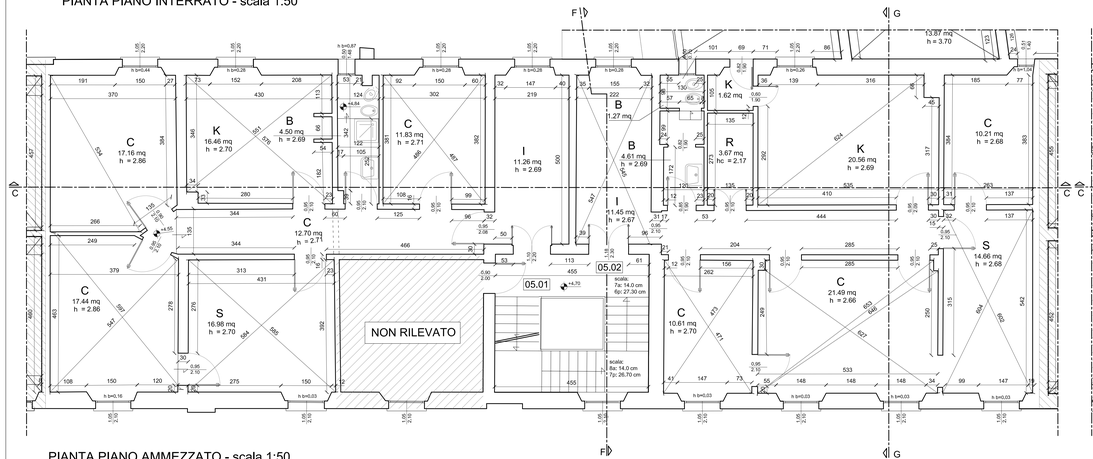

PIANTA PIANO AMMEZZATO - scala 1:50

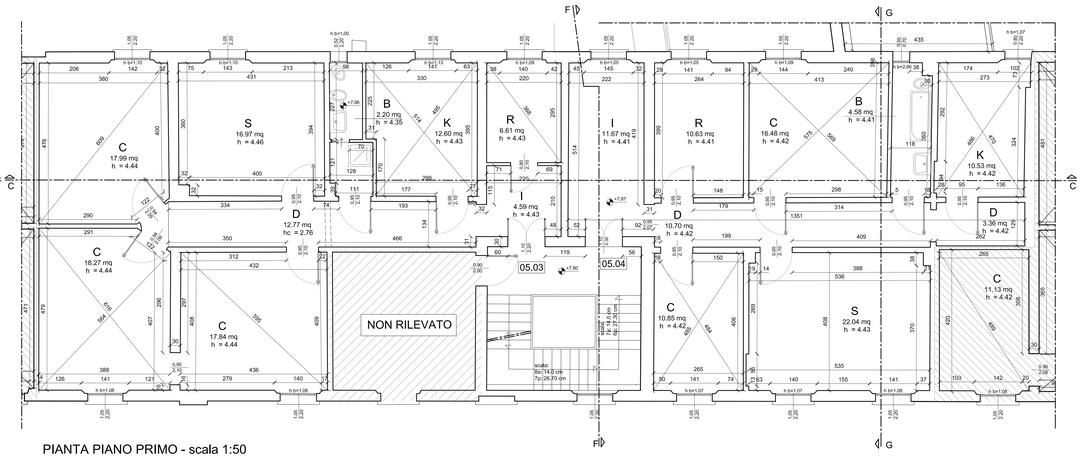

PIANTA PIANO PRIMO - scala 1:50

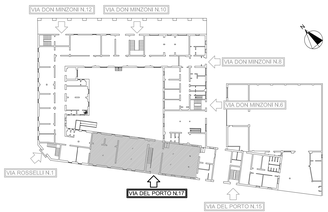

LOCALIZZAZIONE AREA DI INTERVENTO
PIANTA PIANO TERRA

acer
azienda casa emilia – romagna
provincia di bologna

Piazza della Resistenza, 4 – 40122
Bologna (BO)
tel. 051.292711 fax 051.554339
Codice Fiscale – Partita IVA e Registro
Imprese di Bologna n. 00222270372
sito web: www.aceribologna.it
posta elettronica: info@aceribologna.it

RECUPERO CONSERVATIVO DELL'IMMOBILE SITO IN BOLOGNA TRA LE VIE DEL PORTO 15, 17 - ROSSELLI 1 E VIA DON MINZONI 6, 8, 10, 12

LOTTO 1466/R 1466/ASP

RILIEVO ARCHITETTONICO

Tav.		Data
06	PIANTA PIANO INTERRATO PIANTA PIANO TERRA PIANTA PIANO AMMEZZATO PIANTA PIANO PRIMO VIA DEL PORTO N.17	Luglio 2011
Scala 1:50		N° Cliegrio 36035

VERSIONE	DESCRIZIONE	DATA	REDATTO	VERIFICATO	APPROVATO
00	PRIMA EMISSIONE				
01	REVISIONE				
02	REVISIONE				
03	REVISIONE				

Progettista architettonico	Progettista opere in c.a.	Progettista impianti meccanici	Progettista impianti elettrici
Piazza della Resistenza, 4 40122 Bologna			
Progettazione della sicurezza in fase di progettazione ed esecuzione D.Lgs 494/96	Direzione Lavori	Responsabile del Procedimento	Rilievo architettonico Arch. Samantha Baravelli Via Marconi, 67a 40030 Grizzana Morandi Bologna
	Il Direttore Tecnico: Arch. Marco Masiliano ACER Bologna Piazza della Resistenza, 4 40122 Bologna	Il Direttore generale Raffaele Lanzoca ACER Bologna Piazza della Resistenza, 4 40122 Bologna	Il Presidente Enrico Rizzo ACER Bologna Piazza della Resistenza, 4 40122 Bologna

Mod. PISTAR EE.1 Rev. 0 del 16.11.2007